LPC – L

CAPTEURS LINEAIRES POTENTIOMETRIQUES

SPECIFICATIONS ELECTRIQUES

Courses (mm)	100	150	200	250	300	400	500	600	700	800	900	1000
Résistance (KΩ +/- 20%)	5	5	5	5	5	10	10	20	20	50	50	50
Linéarité	+/- 0,05 %											
Tension max.	60 VDC											
Courant max. Curseur	1 mA*											
Résistance d'isolement	> 100 MOhm											
* **Note** : Utiliser les capteurs LPC – L en diviseur de tension seulement, jamais en résistance variable												

SPECIFICATIONS MECANIQUES

Matériaux	Boîtier robuste en aluminium anodisé Tige de mesure en acier inoxydable Entrée de la tige de mesure avec joint pour IP 65 (option). Piste résistive en plastique conducteur avec curseur en métal précieux
Réalisations mécaniques	Tige de mesure seule, filetage M6 Rotules de fixation Sortie connecteur ou câble axiale ou radiale
Vitesse de déplacement max.	10 m/s
Couple de déplacement	Version standard : < 2 N Version entrée de tige avec joint : < 10 N

SPECIFICATIONS A L'ENVIRONNEMENT

Température de fonctionnement	- 30°C à 100°C
Température de stockage	- 50°C à + 120°C
Résistance aux vibrations	20 g (5 à 2000 Hz)
Résistance aux chocs	50 g (11 ms)
Degré de protection du boîtier	IP 60 en version standard IP 65 en version entrée de tige avec joint
Degré de protection du connecteur ou du câble	IP 65
Durée de vie	100 millions de cycles

LPC – L

CAPTEURS LINEAIRES POTENTIOMETRIQUES

Code produit

LPC-L 500 IP65 CA RT

- RT: RC rotule corps / RT rotule tige
- CA: CA sortie câble axiale / CR sortie câble radiale / ST connecteur
- IP65: IP 60 (version standard) / IP 65 (version avec joint en entrée de tige)
- 500: Course
- LPC-L: Modèle

Dimensions en mm

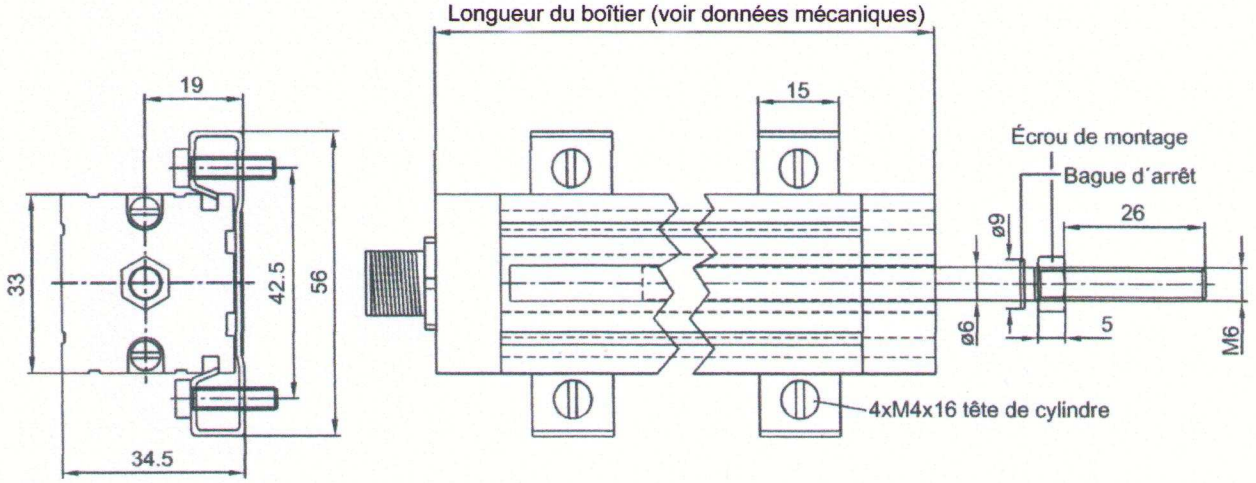

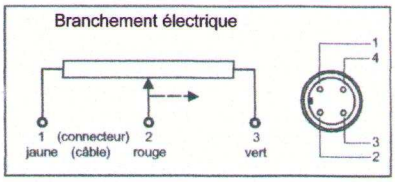

Version avec rotule en bout de tige

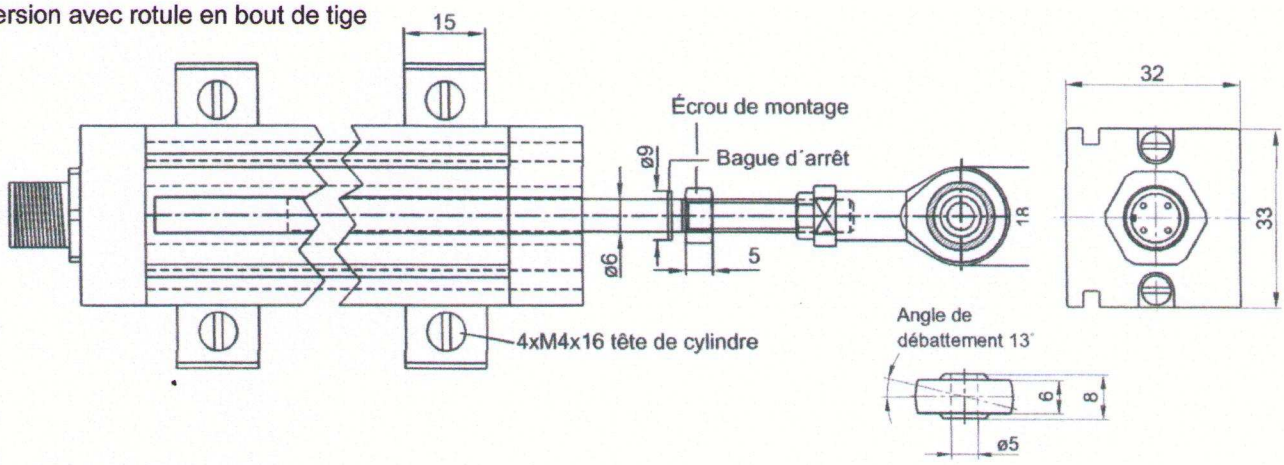

Données mécaniques													
Courses	(mm)	100	150	200	250	300	400	500	600	700	800	900	1000
Course mécanique	(mm)	109	159	210	260	310	412	518	619	721	823	924	1024
Longueur boîtier	(mm)	162	212	263	313	365	465	571	672	774	876	977	1077
Note : Le point milieu de la plage de mesure est centré par rapport à la course mécanique													